Fiat 500 – предупреждение „FPS ON”

дата публікації: 2017.07.21

Неисправность: предупреждение „FPS ON”, инерционный выключатель подачи топлива, двигатель не заводится. Fiat 500 (150) с двигателем 1.2i 8v Kat, код двигателя 169A4.000.

Предупреждение „FPS ON” на панели приборов сигнализирует о срабатывании функции блокировки подачи топлива с целью избежать возможного пожара (FPS – система предотвращения пожаров).
Этот автомобиль не оснащен инерционным выключателем безопасности. В случае возникновения аварийной ситуации (после столкновения) блокировка подачи топлива выполняется электроникой, согласно с логической системой, описанной ниже. Блок управления (ECU) подушек безопасности выявляет и передает информацию об активации FPS к бортовому компьютеру по магистрали CAN-B. Блок управления (ECU) бортового компьютера после получения сигнала активации с узла подушки безопасности с помощью линии CAN выполняет следующие действия:

- Активирует предупреждение об опасности (аварийная сигнализация),
- Активирует внутреннее освещение на потолке автомобиля,
- Разблокирует двери автомобиля,
- Передает информацию о столкновении по сети CAN (B и C).
- Блок управления (ECU) панели приборов сигнализирует водителю об активации функции FPS (сообщение на панели приборов). Блок управления (ECU) впрыском топлива блокирует подачу топлива.

Чтобы завести мотор, необходимо выключить функцию FPS. ВНИМАНИЕ! Функцию FPS можно отключить только после проверки состояния топливных магистралей (отсутствие утечек).

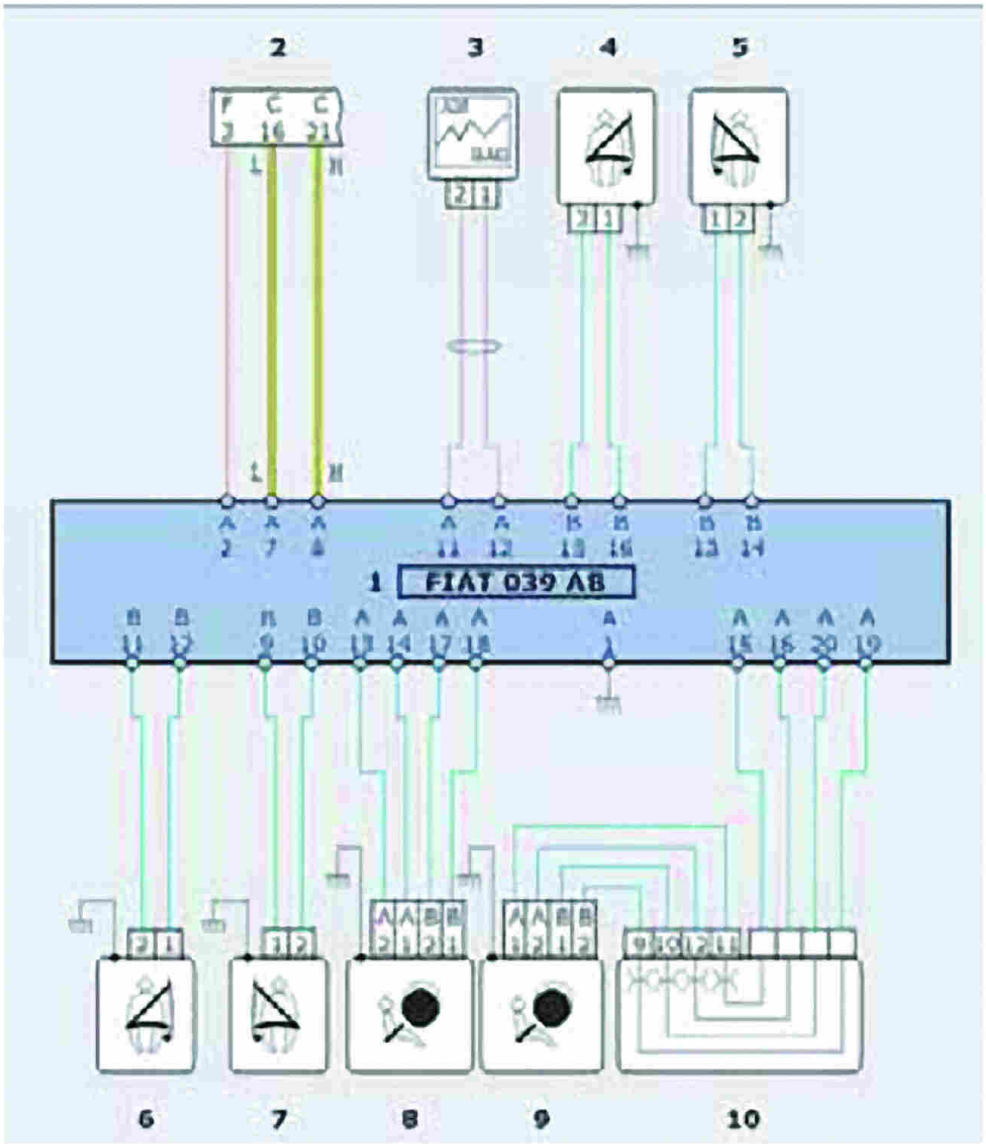

Порядок выключения функции FPS:

Установить диагностическую связь с блоком управления (ECU) бортового компьютера. В меню "Активация" выполнить следующую процедуру:

- Обнулить инерционный выключатель (FIS),
- Стереть ошибки и выйти из диагностики,
- Установить ключ зажигания в позиции ВЫКЛ,
- Завести двигатель.

- Можно также попробовать обнулить электронный инерционный выключатель согласно с ниже описанной мануальной процедурой.

Порядок ручного выключения функции FPS:

- Выключить зажигание.
- Включить зажигание.
- На несколько секунд включить правый указатель поворота.
- На несколько секунд включить левый указатель поворота.
- На несколько секунд включить правый указатель поворота.
- На несколько секунд включить левый указатель поворота.
- Выключить зажигание.
- Завести двигатель.

Внимание!

Если функция FPS остается активированной даже после процедуры обнуления, в блоке управления (ECU) подушки безопасности могут быть записаны коды неисправностей.

Необходимо провести диагностику системы подушки безопасности и восстановить ее правильную работу.

Провести диагностику других систем, на которые влияет функция FPS, также, в том числе, бортового компьютера, панели приборов и системы впрыска топлива.

"Сучасна Автомайстерня" № 10 (97) 2015

Джерело: